mahlo
trendsetting technology. worldwide.

CEREMAT MMZ–12

Bahnführungssystem

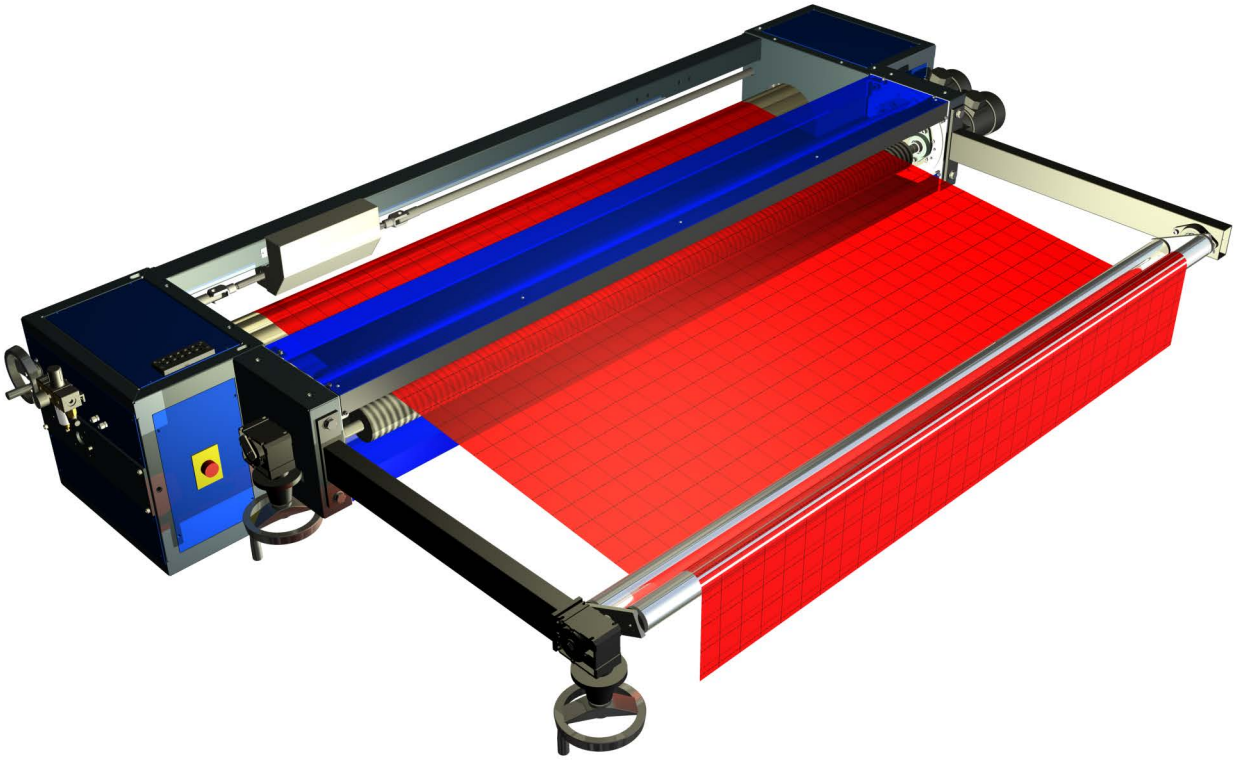

CEREMAT MMZ–12

Quality made in Germany

TEXTIL NONWOVEN COATING & CONVERTING PAPIER EXTRUSION

CEREMAT MMZ

Bahnführungssystem

Bei den unterschiedlichen Veredelungsprozessen von textilen Warenbahnen ist ein Abdriften der Bahnen quer zur Warenlaufrichtung nur durch den Einsatz entsprechender Systeme zu vermeiden. Das vielseitig einsetzbares Ausbreit- und Bahnführungssystem Ceremat MMZ sorgt für einen präzisen Warenlauf. Die Ware läuft genau in der vorgewählten Position in die Maschine. Damit garantiert das Ceremat MMZ einen störungsfreien Prozess (z.B. Einlauf Foulard, Sanfor, minimaler Abfall beim Kantenschneiden) und hochwertige Warenqualität.

Kundennutzen

- ✓ *Verringerter Ausschuss*
- ✓ *Störungsfreie Produktion*
- ✓ *Hochwertige Warenqualität*

Produkt-Highlights

- ✓ *Breites Einsatzgebiet*
- ✓ *Variable Anwendung durch Leistenbeläge*
- ✓ *Individuelle Anpassung an jede Warenbahn*

Funktionsweise

Ein Breitbandsensor ermittelt berührungslos die aktuelle Position (Lage) der Bahn. Der Vergleich der beiden Messwerte mit anschließender Auswertung führt zu einem Regelsignal für das Stellglied (Verstellantrieb) der Anlage. Der Lauf der Warenbahn wird dann entsprechend korrigiert.

Das Stellglied

Zum Einsatz kommt ein hochpräziser, pneumatischer Verstellantrieb, der gegenüber den bekannten pneumatischen Antrieben deutliche Vorteile bietet:

- exaktes Regeln und Führen der Warenbahn auch bei hohen Geschwindigkeiten
- ausgezeichnete Stabilität der Regelung
- wartungsfreundlich, da nahezu verschleißfrei
- nicht anfällig für Störungen

Das Grundmodell besteht aus:

- Zentriereinheit mit 12 einteiligen oder geteilten Latten (Belag je nach Anforderung)
- Breitbandsensor
- Pneumatische Lattenverstellung
- Elektrik zum Betrieb der Anlage
- Regelungssoftware

Einsatzbereich

Unterschiedliche Leistenbeläge – für unterschiedliche Anwendungen

Die Vielfalt der unterschiedlichen Führungsleistenbeläge ermöglicht ein breites Einsatzgebiet, optimal angepasst an die zu bearbeitende Warenbahn!

Ceremat MMZ Kautschukbelag

Kautschuk-Belag

Sehr gut geeignet für den Wechseleinsatz von Trocken- und Nassware! Warenqualitäten: Gardinen, Vliese und Futterstoffe

Ceremat MMZ Mohairbelag

Mohair-Belag

Sehr gut geeignet für den ausschließlichen Einsatz von Trockenware! Warenqualitäten: Web- und Maschenware

Führungsmöglichkeiten

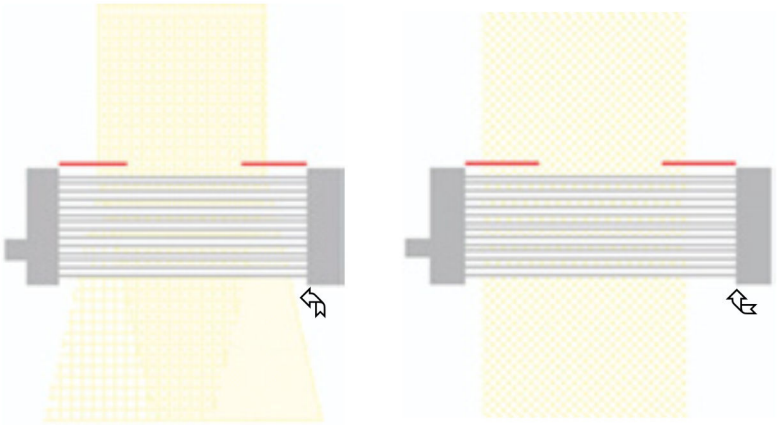

Zentrierung (Mittenführung): Breitbandsensor

Die Lage der Warenbahn wird mit dem Breitbandsensor über die gesamte Breite erfasst. Der Sensor muss somit nicht nachgeführt werden.

Differenzsensor (Kantenführung): Zeilensensor

Die Lage der Warenbahn (Kante) wird mit einem Zeilensensor erfasst.

Optionen beim MMZ-12

- elektrischer Antrieb mit Freilauf
- Ausbreitvorrichtung, bestehend aus:
  - 2 profilierten Walzen
  - Antriebsmotoren
  - manueller Verstellung des Eingriffs
- Fixierwalze
- Spannriegel mit manueller Verstellung der Warenspannung
- Sicherheitspaket
- elektr. Lattenverstellung

Anwendungsbeispiele

Mit geteilten Latten

- Druckmaschine
- Schaumaschine
- Kalander
- Kaschieranlage
- Schmirgelmaschine
- Raumaschine

Mit durchgehenden Latten

- Spannrahmen
- Färbeanlage
- Waschmaschine
- Foulard uvm.

mahlo
trendsetting technology. worldwide.

SERVICE UND SUPPORT

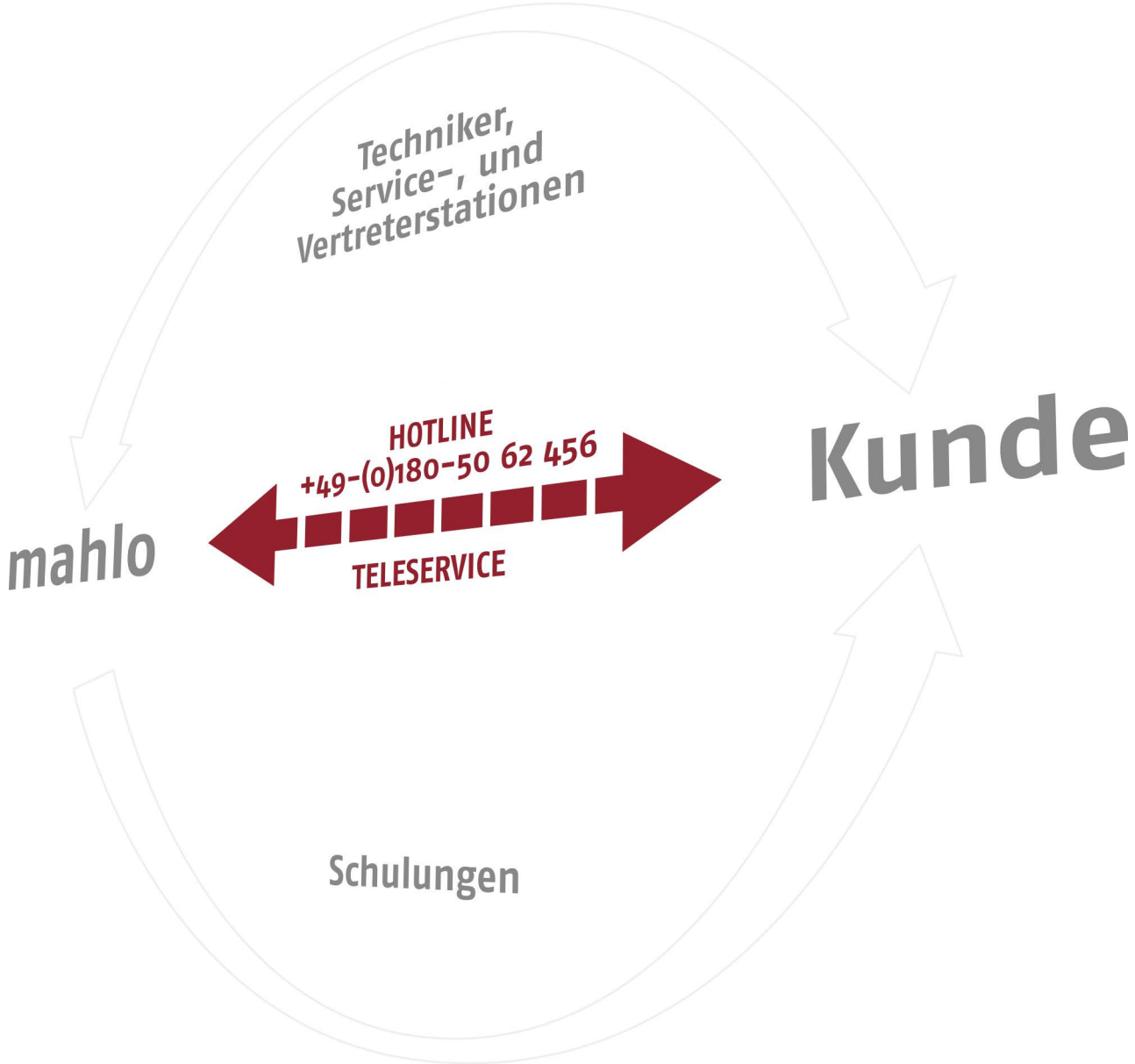

Mit innovativer und richtungsweisender Technologie setzt Mahlo seit Jahrzehnten Maßstäbe auf dem Gebiet der Mess- und Regelsysteme für die Industriebereiche Textil, Nonwoven und Veredlung, Beschichtung, Coating & Converting, Folien und Extrusion sowie Zellstoff, Papier und Kalandrierung.

Neben der Technik ist der direkte Kontakt mit unseren Kunden besonders wichtig. Dazu gehören kundennahe, intensive Beratung und Betreuung mit weltweitem Service- und Vertreternetz und 24 h Ersatzteildienst.

Mahlo-Kunden haben die Sicherheit, sich in jedem Fall auf das Know-how unserer Experten verlassen zu können, ganz gleich ob es sich um die Montage und Inbetriebnahme, den Umbau bestehender Anlagen oder die Wartung ihrer Maschinen handelt.

TECHNISCHE DATEN

Angabe	Wert	Einheit
Nennwarenbreite, minimal	1400	mm
Nennwarenbreite, maximal	3400	mm
Führungsgenauigkeit[1]	± 2,5	mm
Warengeschwindigkeit, maximal	110	m/min
Warenzug, maximal	500	N
Korrekturbereich	± 200	mm
Temperaturbereich	0 - 45	°C
Spannungsversorgung:	3x 400	V AC
Netzfrequenz	50 / 60	Hz
Betriebsdruck, trocken:	3-4	bar
Verstellhub, pneumatisch:	ca. 150	mm
Antriebsleistung	0,37 (Antrieb als Zugentlastung)	kW
	1,1 (Antrieb als Zugunterstützung)	kW

[1]Differenzsensor, abhängig von der Kantenbeschaffenheit und der Warentransparenz

KNOWLEDGE

Wir haben ein gemeinsames Ziel: maximale Performance für Ihre Anlage. Dafür begleiten wir Sie von der Installation über die Wartung der Maschinen bis zur Ausbildung Ihrer Mitarbeiter. Wir machen Ihre Mitarbeiter dafür in Sachen Bedienung und Wartung rundum fit. Damit Sie Probleme im Handumdrehen lösen können.

trendsetting technology. worldwide.

Abmessungen

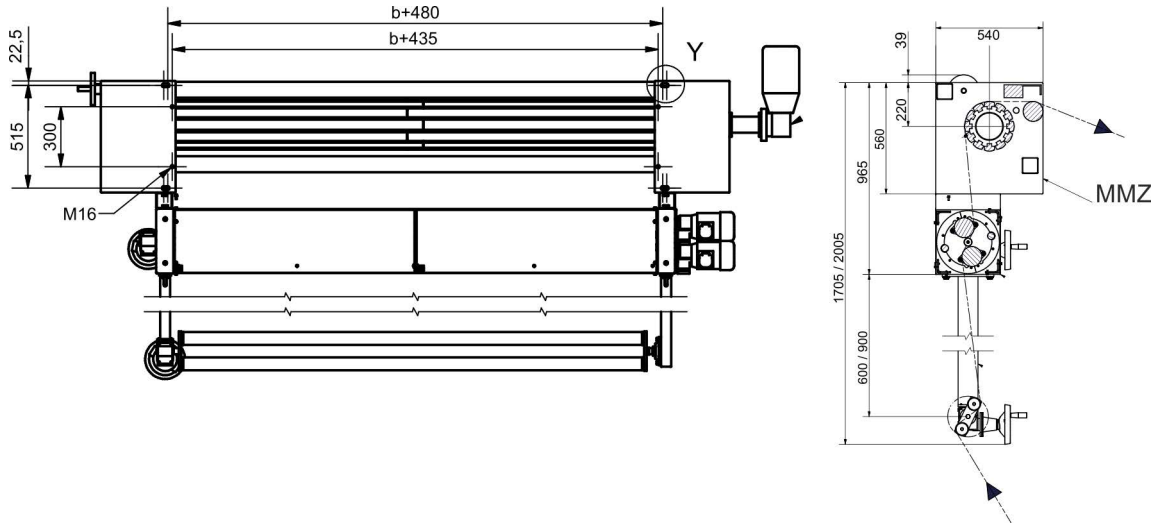

Ceremat MMZ Draufsicht (l.) und Seitenansicht; Bsp. mit Segmentregelwalze mit Breitstreckeinrichtung und Spannriegel (91-014803)

Quality made in Germany

Seit Jahrzehnten entwickeln und produzieren wir unsere Maschinen ausschließlich in Deutschland – mit von uns selbst ausgebildeten und hochmotivierten Fachleuten. Damit Sie Qualität auf höchstem Niveau bekommen.

mahlo
trendsetting technology. worldwide.

Mess-Systeme, Regel-Systeme, Automatisierung

MAHLO SICHERT QUALITÄT.
WELTWEIT IN IHRER NÄHE.

Bestmögliche technische Unterstützung und Know-how-Transfer werden bei Mahlo groß geschrieben. Dank vieler internationaler Vertretungen und Servicestationen verfügen Kunden weltweit über kompetente Unterstützung. 365 Tage im Jahr und 24 Stunden am Tag sind wir für Sie da. Kontaktieren Sie uns!

- ✓Servicepartner in über 100 Ländern
- ✓Direkter Service und Ersatzteillieferung innerhalb von 24 h
- ✓Ferndiagnosesystem
- ✓Service-Hotline: +49-180-5062456
- ✓WWW.MAHLO.COM

Mahlo GmbH + Co. KG - Deutschland
Donaustr. 12
93342 Saal / Donau
Telefon: +49-9441-601-0
Telefax: +49-9441-601-102
E-Mail: info@mahlo.com

Mahlo Italia S.R.L. - Italien
Via Fiume 62
21020 Daverio
Telefon: +39-0332-94-95-58
Telefax: +39-0332-94-85-86
E-Mail: mahlo.italia@mahlo.com

Mahlo America Inc. - USA
575 Simuel Road
Spartanburg S.C. 29304
Telefon: +1-864-576-6288
Telefax: -
E-Mail: mahlo.america@mahlo.com

Mahlo Ouest S.R.L. - Belgien
Quartum Center
Hütte 79 - Bte 10
4700 Eupen
Telefon: +32-87-59-69-00
Telefax: +32-87-59-69-09
E-Mail: mahlo.ouest@mahlo.com

Mahlo España S.L. - Spanien
Calle Luxemburgo nº 4
08303 Mataro (Barcelona)
Telefon: +34-938-640-549
E-Mail: mahlo.espana@mahlo.com

Quality made in Germany

Ceremat MMZ 84-010100, 3, de_DE
11/2022 Technische Änderungen vorbehalten!
© 2022 Mahlo GmbH + Co. KG